紧定套

公制轴用紧定套-H304

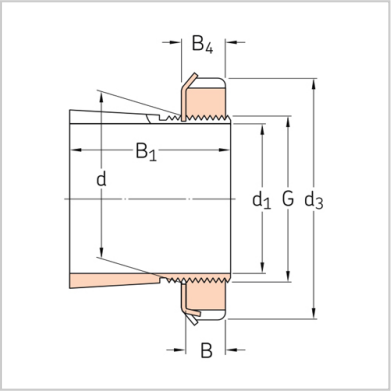

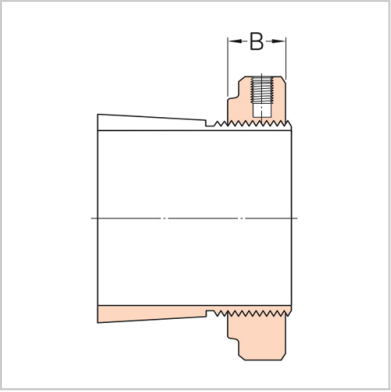

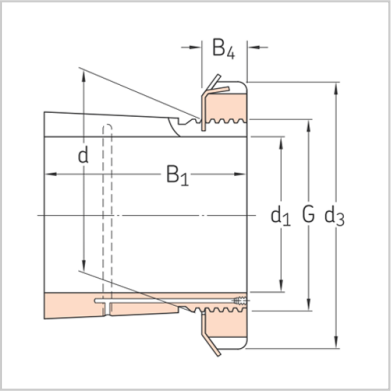

型号：

紧定套组件：	H304
锁紧螺母：	KM4
锁紧装置：	MB4
相关液压螺母：	-

尺寸 mm：

d1：	17
d：	20
d3：	32
B1：	28
B：	6
B4：	7
B5：	-
G：	M20×1
G2：	-
G3：	-
A：	-
质量 m/kg：	0.04

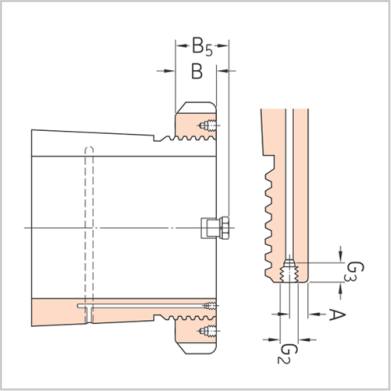
B5
B
G3
A
G2

: