紧定套

公制轴用紧定套-H305E

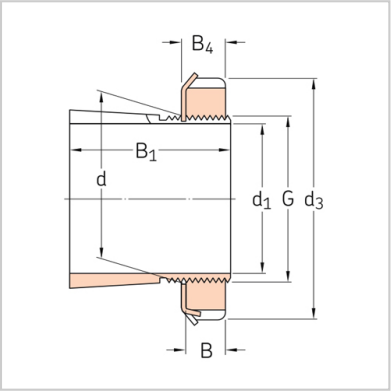

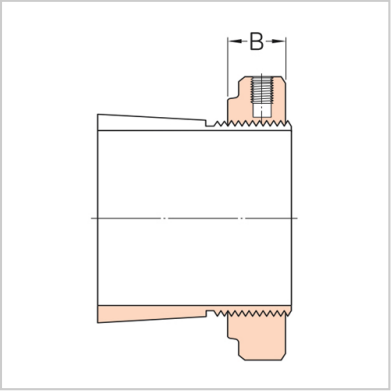

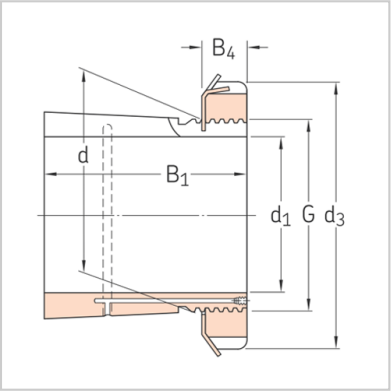

型号：

紧定套组件：	H305E
锁紧螺母：	KMFE5
锁紧装置：	-
相关液压螺母：	-

尺寸 mm：

d1：	20
d：	25
d3：	38
B1：	29
B：	10.5
B4：	-
B5：	-
G：	M25×1.5
G2：	-
G3：	-
A：	-
质量 m/kg：	0.076

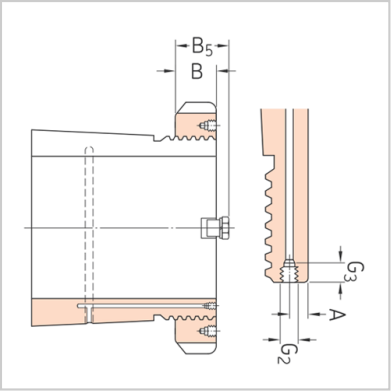
B5
B
G3
A
G2

: